AZzardo LIGHTING

Installation Instructions
Instrukcje instalacji
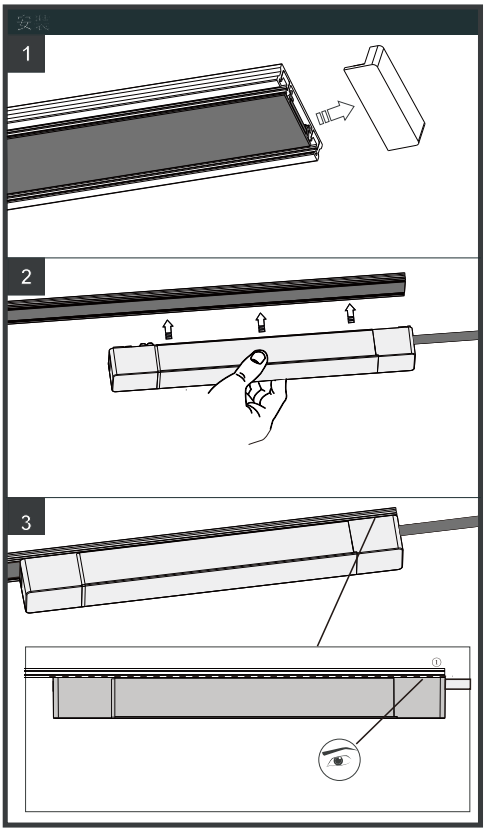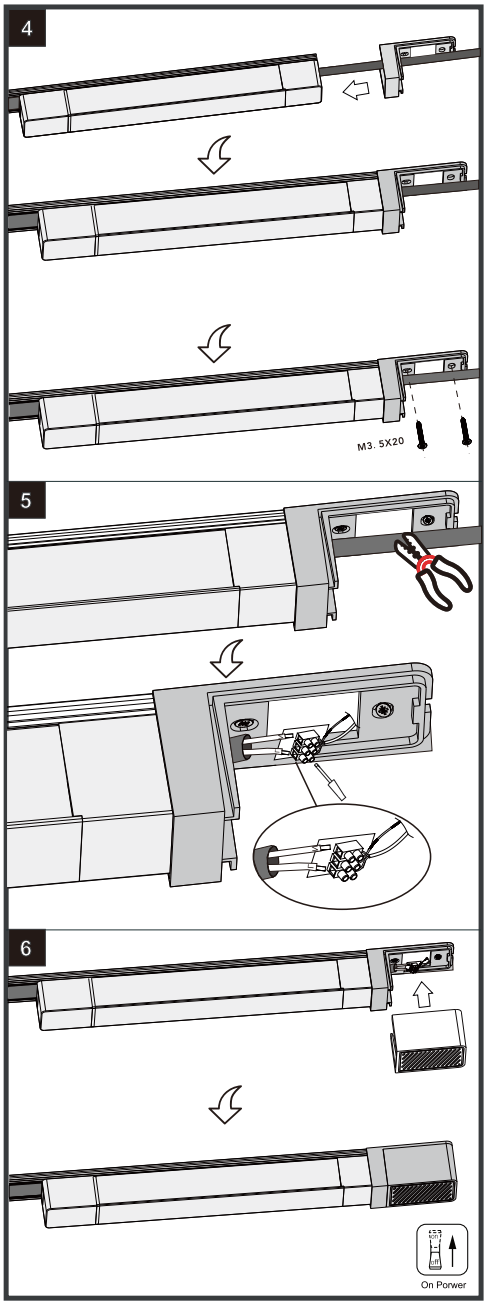
AZ5333
TRACK MAGNETIC 5,5mm DRIVER INSIDE 200W WH